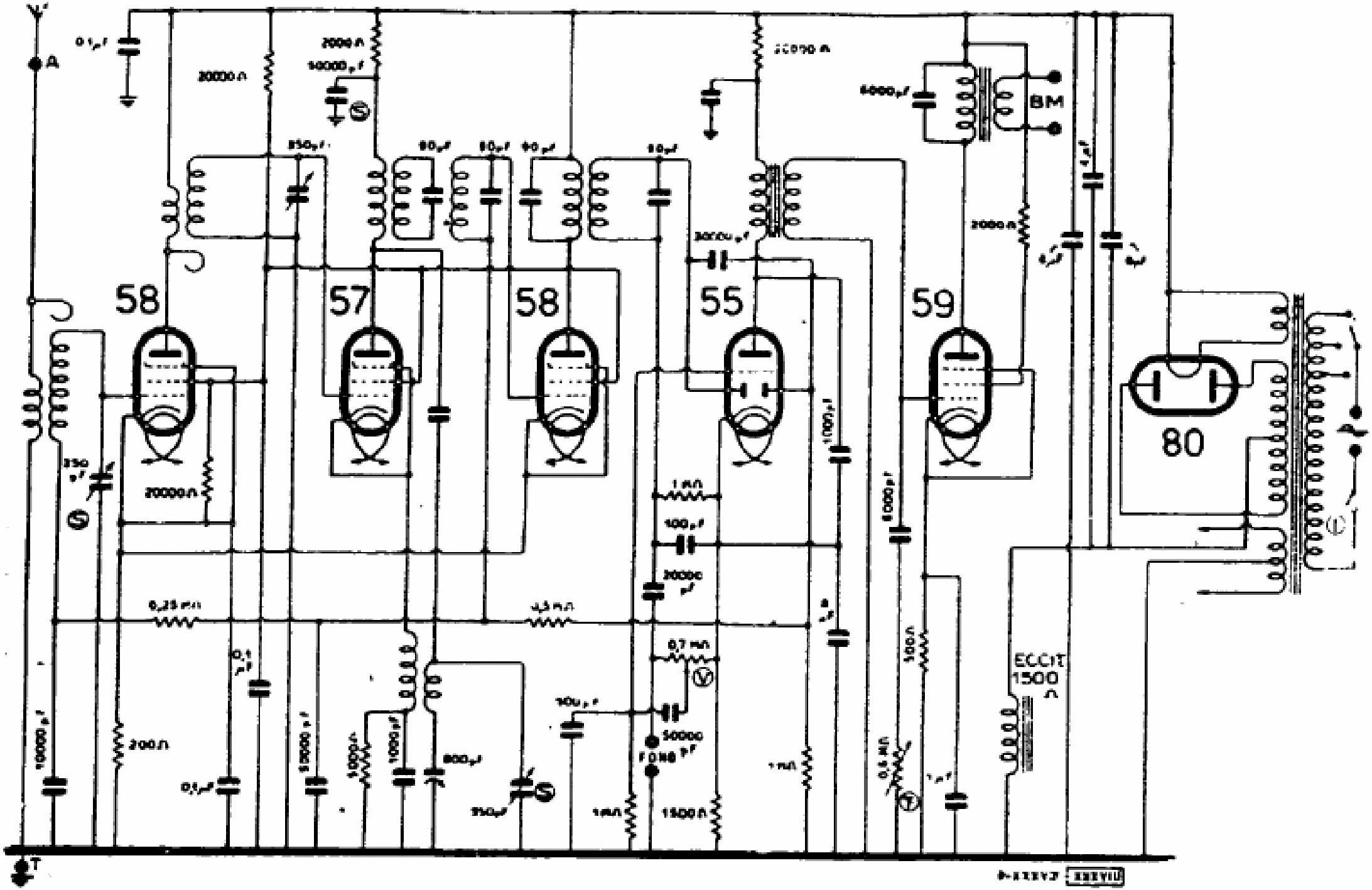

WATT RADIO - MOD. « 900 »